ZEWA i-SAFE FILT, ZEWA i-SAFE et ZEWA

MICRO FUITE

La protection contre les fuites repensée :
Sûr. De haute qualité. Intelligent.

judo®

Avec les systèmes de protection contre les micro-fuites de JUDO, vous êtes à tout moment protégés contre les conséquences des dégâts des eaux. Un dégât des eaux survient toujours par surprise. Car les phénomènes d'usure sur les conduites sont invisibles : les piqûres de corrosion, la corrosion ou le le gel use les tuyaux sans que l'on s'en aperçoive. De plus, des matériaux inadaptés sont souvent utilisés ensemble ou la composition de l'eau favorise l'usure.

LE MEILLEUR DEGAT DES EAUX

est celui qui ne se produit jamais

Dégâts des eaux, perte d'eau – cela peut vous arriver tous les jours

Toutes les 30 secondes environ, un dégât des eaux se produit en Allemagne.Les ruptures de canalisations dues à la corrosion ou aux piqûres de corrosion en sont généralement la cause. En effet, alors que la voiture est régulièrement amenée au garage, les conduites d'eau sont rarement entretenues. Or c'est justement dans les les bâtiments anciens, que le risque de rupture de canalisation augmente de plus en plus fortement. Les conséquences sont désagréables et coûteuses. Les dégâts d'eau surviennent généralement sans prévenir. Un risque qui peut toutefois être réduit à son minimum grâce à des solutions simples et fiables.

Attention !

Si les habitants sont absents de la maison pendant plus de 72 heures et que l'eau n'a pas été coupée, ils ne sont pas remboursés. les assurances ne couvrent pas les dégâts des eaux. Les systèmes de protection contre les micro-fuites offrent une protection optimale contre ce risque. De JUDO.

L'eau est chère.
La hausse des prix des fournisseurs d'eau peuvent peser sur le budget des ménages. Les systèmes de protection contre les micro-fuites de JUDO permettent d'économiser de l'eau et et donc d'économiser de l'argent.

L'eau coule sans que l'on s'en aperçoive : De nombreux points d'eau dans la maison ne sont pas utilisés quotidiennement – ainsi, un robinet qui coule pendant des semaines n'est pas rare. Avec les systèmes de protection contre les micro-fuites de JUDO il est possible de régler trois valeurs limites (durée, quantité, débit). En cas de dépassement les systèmes se mettent en sécurité automatiquement.

Les pertes d'eau coûtent cher : un réservoir de chasse d'eau qui fuit gaspille jusqu'à 90 m³ d'eau, ce qui représente un coût d'environ 400 euros par an. Les systèmes de protection contre les micro-fuites de JUDO protègent de manière fiable en détectent les fuites et les pertes d'eau insidieuses et arrêtent le débit.

Une rupture de canalisation se produit dans une maison sur trois.
Ces dégâts d'eau occasionnent chaque année des coûts en milliards d'euros. Les systèmes de protection contre les micro-fuites de JUDO offrent une protection fiable et sûre.

Il n'y a personne à la maison ? Les fuites d'eau peuvent rendre les bâtiments inhabitables pendant des mois.
Les solutions de JUDO préviennent de coûteux dommages et offrent avec le mode vacances individuel personnalisable une sécurité supplémentaires.

Fonction Call : si le propriétaire scanne le code QR sur le capot des filtres de protection manuels avec l'application JU-Control, il reçoit un message de rappel sur son smartphone à chaque date de rétrolavage.

Lors des contrôles de qualité du DVGW, la sécurité, l'hygiène et le bon fonctionnement sont au centre des préoccupations. Une certification DVGW permet de vérifier de manière indépendante que les « règles de l'art généralement reconnues » sont respectées.

Sécurité et protection pour le système d'eau domestique

Les dégâts d'eau surviennent sans prévenir. Il est donc important de protéger suffisamment la maison ou l'appartement. Les solutions de JUDO offrent une protection optimale. Outre les nouveaux systèmes de protection contre les micro-fuites ZEWA i-SAFE et ZEWA, JUDO propose également pour la première fois un produit multifonctionnel composé d'un système de protection contre les micro-fuites et d'une station d'eau domestique : ZEWA i-SAFE FILT. Ainsi, les avantages des deux sont réunis dans une solution globale.

Des symboles à valeur ajoutée

- Ce produit est pilotable à distance par une application gratuite
- La connexion internet est encodée par TLS
- Ce produit dispose d'une connexion LAN pour se raccorder au réseau domestique
- Le produit dispose d'un contact libre de potentiel
- Protection contre les micro-fuites
- JUST ASK alexa — Régler l'eau désirée par application ou commande vocale

JUDO
ZEWA i-SAFE FILT

Confort total avec JUDO : hygiène et sécurité dans une solution globale

Avec ZEWA i-SAFE FILT, JUDO lance sur le marché un produit multifonctionnel innovant. Il combine pour la première fois une station d'eau domestique avec un système de protection contre les fuites, y compris la détection de micro-fuites. Ainsi, l'installation marque également des points avec les avantages des deux produits – réunis en un seul appareil.

Contrôle intelligent :
- ✓ **Connecté :** Connexion Internet par LAN – connexion optionnelle au réseau domestique par WiFi avec du matériel courant
- ✓ **Contrôlable dans le monde entier :** par l'application JU-Control ou navigateur web
- ✓ **Intelligent avec fonction d'appel :** rappelle le rétrolavage par application
- ✓ **Informé :** Messages de fonctionnement et d'avertissement sous forme de message push, d'e-mail ou de SMS
- ✓ **Utilisation simple** par clavier à effleurement avec écran LCD

Système de protection contre les micro-fuites pour une sécurité optimale :
- ✓ **Protège :** détecte les fuites et les fuites insidieuses, les pertes d'eau, stoppe l'écoulement de l'eau
- ✓ **Particulièrement sûr :** détection de micro-fuites incluse, sonde anti fuite (option)
- ✓ **Optimal pour l'immobilier commercial :** grâce aux heures d'ouverture et de fermeture programmables
- ✓ **Économise de l'argent,** de l'eau et garantit la sécurité

Adaptable individuellement :
- ✓ **Astucieux :** réglage simple des valeurs limites
- ✓ **Individuel :** s'adapte aux habitudes de consommation
- ✓ **Mode vacances à trois niveaux :** activation automatique après 72 heures sans prélèvement d'eau

Filtres de protection à rétrolavage – une combinaison innovante :
- ✓ **Propre :** protection fiable et sûre contre l'introduction de saletés
- ✓ **Economique :** pas de remplacement des cartouches filtrantes coûteux
- ✓ **Longue durée de vie :** technologie à disques céramiques éprouvée des millions de fois
- ✓ **Pratique :** pas d'interruption de l'alimentation en eau lors du rétrolavage
- ✓ **Économie d'eau :** temps de rétrolavage court, donc faible consommation d'eau
- ✓ **Hygiénique :** capot de protection contre les UV
- ✓ **Protège et régule :** avec réducteur de pression

Conception durable :
- ✓ **Durable :** boîtier en EPP de haute qualité.
- ✓ **Isolation thermique :** protège de la condensation
- ✓ **Silencieux :** grâce à l'isolation acoustique
- ✓ **Recyclable**

Utilisation simple et claire

Afin de faciliter l'utilisation des systèmes de protection contre les micro-fuites autant que possible, le menu de commande des trois modèles a été conçu de manière particulièrement claire. En outre, l'écran affiche l'état de fonctionnement du système en un coup d'œil. Les systèmes de protection contre les micro-fuites ZEWA i-SAFE FILT et ZEWA i-SAFE informent, lorsqu'ils sont connectés au réseau LAN et émettent des messages de fonctionnement et d'alerte. sous forme de message push, d'e-mail ou de SMS.

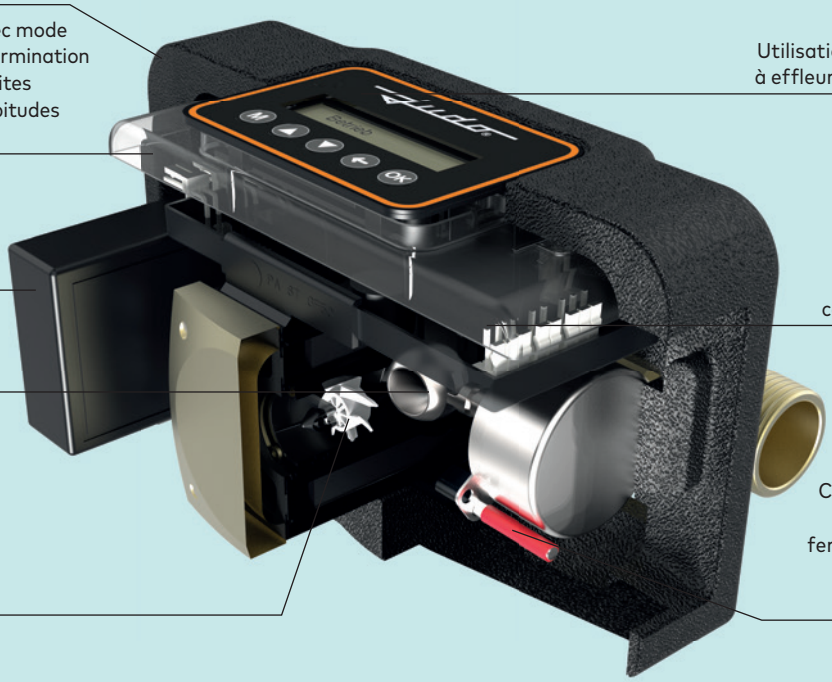

JUDO
ZEWA i-SAFE

Protection contre les micro-fuites de première classe.

Le nouveau système de protection contre les fuites ZEWA i-SAFE dispose de détection de micro-fuites et détecte ainsi des pertes d'eau minimes. Il se démarque avec ses valeurs limites programmables. L'appareil est donc adapté non seulement aux maisons individuelles, mais aussi aux cabinets médicaux, aux écoles maternelles et aux immeubles commerciaux. différentes exigences. De plus, cette solution globale se caractérise par une connexion LAN et peut être commandée via une application.

Contrôle intelligent :

- ✓ **Connecté * :** Connexion Internet par LAN – connexion optionnelle au réseau domestique par WiFi avec du matériel courant
- ✓ **Contrôlable dans le monde entier * :** par l'application JU-Control ou navigateur web
- ✓ **Informé * :** Messages de fonctionnement et d'avertissement sous forme de message push, d'e-mail ou de SMS
- ✓ **Commande simple** par clavier à effleurement avec écran LCD

Protection optimale :

- ✓ Protège : détecte les fuites et les pertes d'eau insidieuses, stoppe l'écoulement de l'eau
- ✓ **Particulièrement sûr :** détection de micro-fuites incluse, sonde anti fuite (option).
- ✓ **Économise de l'argent,** de l'eau et garantit la sécurité

Adaptable individuellement :

- ✓ **Astucieux :** réglage simple des valeurs limites
- ✓ **Mode vacances à trois niveaux :** activation automatique après 72 heures sans prélèvement d'eau
- ✓ **Individuel :** s'adapte aux habitudes de consommation personnelles
- ✓ **Optimal pour l'immobilier commercial :** grâce à la programmation des heures d'ouverture et de fermeture *

Conception durable :

- ✓ **Durable :** boîtier en EPP de haute qualité.
- ✓ **Isolation thermique :** protège de la condensation
- ✓ **Silencieux :** grâce à l'isolation acoustique
- ✓ **Recyclable**

* valable uniquement pour ZEWA i-SAFE

Également nouveau : Le système de protection contre les micro-fuites ZEWA.
Il possède les mêmes caractéristiques de performances, mais sans connexion à l'application, programmation des heures d'ouverture et de fermeture et sans commande vocale.

CARACISTIQUETÉRS **TECHNIQUES**

JUDO ZEWA i-SAFE FILT : Système de protection contre les micro-fuites avec station d'eau domestique intégrée				
Modèle		**ZEWA i-SAFE FILT ¾"**	**ZEWA i-SAFE FILT 1"**	**ZEWA i-SAFE FILT 1¼"**
Raccordement pouces		¾"	1"	1¼"
Débit nominal m³/h		2,3	3,6	5,8
Finesse de filtration µm		100	100	100
Poids kg		3,6	3,8	4,2
Côtes de montage mm	A	180	195	230
	B	227	227	227
	C	142	142	142
	D	270	270	270
	E	231	231	236
	F	157	157	162
	G	50	50	50
	G1	13	13	13
Référence		**8140023**	**8140024**	**8140025**

JUDO ZEWA i-SAFE et ZEWA Système de protection contre les micro-fuites				
Modèle		**ZEWA i-SAFE / ZEWA ¾ »**	**ZEWA i-SAFE / ZEWA 1 »**	**ZEWA i-SAFE / ZEWA 1¼ »**
Raccordement pouces		¾"	1"	1¼"
Débit nominal m³/h		4,0	5,0	6,0
Perte de charge à débit nominal bar		0,4	0,6	0,7
Poids kg		2,3	2,5	3,0
Côtes de montage mm	A	180	195	230
	B	220	220	220
	C	82	82	82
	D	58	58	58
	E	150	150	155
Référence ZEWA i-SAFE		**8140026**	**8140027**	**8140028**
Référence ZEWA		**8140029**	**8140030**	**8140031**

Accessoires	Référence
JUDO sonde anti fuite avec câble de raccordement 2 mètres	8203554
Chaque sonde de fuites complémentaire (max. 9 pièces) : JUDO sonde de fuite avec câble de raccordement de 2 mètres et connecteur de dérivation.	8203556
JUDO Câble de rallonge pour sonde de fuite, 2 mètres.	8203551
JUDO Câble de rallonge pour sonde de fuite, 5 mètres.	8203552
JUDO Câble de rallonge pour sonde de fuite, 10 mètres.	8203553
JUDO Câble pour signalisation d'anomalie libre de potentiel, 10 mètres.	2200717

La norme ISO 9001 de management de qualité est de loin la plus répandue et reconnue nationalement et internationalement. Avec cette certification selon ISO 9001 nous assurons que notre management de la qualité répond aux exigences élevées et que nous poursuivons à produire et concevoir selon ces exigences.

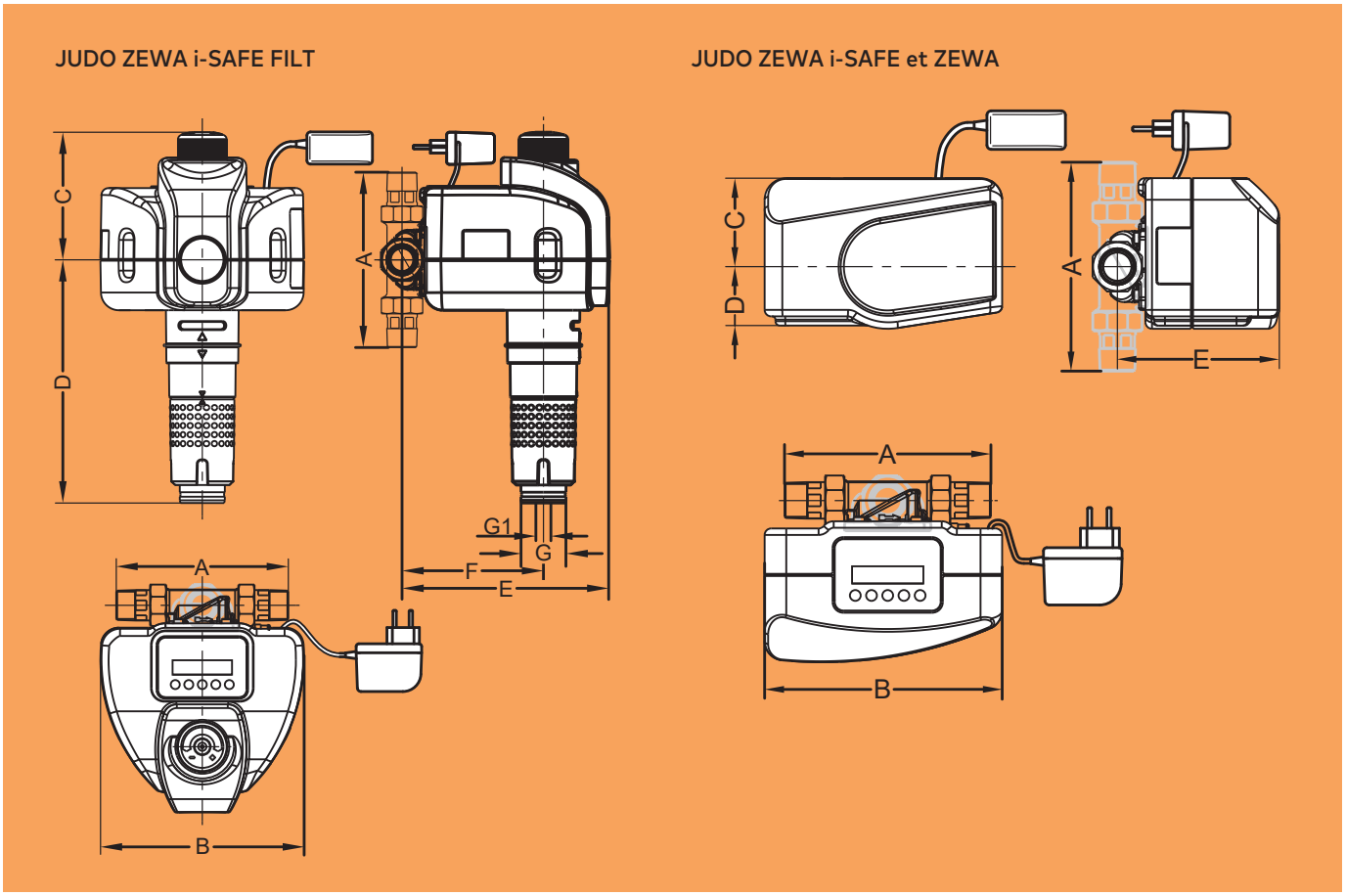

Nous assurons la meilleure protection. Vous ne vous souciez de rien.

Faites confiance aux systèmes de protection contre les fuites de JUDO. Pour que les solutions répondent exactement à vos exigences, nous disposons d'emblée d'autres équipements de traitement de l'eau avec protection contre les micro-fuites dans notre gamme de produits. Vous bénéficiez ainsi à tout moment d'une protection complète :

JUDO i-soft PRO

Adoucisseur entièrement automatique avec système de protection contre les micro-fuites

A travers des scènes d'eau désirée, comme par exemple « Maîtriser le quotidien », « Prendre soin de son corps », « Arroser son jardin » ou « Profiter des vacances », l'utilisateur peut régler la dureté de l'eau en fonction de chaque situation.

Les scènes d'eau désirée fréquemment utilisées peuvent être enregistrées comme favorites. Par exemple, les scènes d'eau désirée, « Maîtriser le quotidien », « Remplir la piscine », « Remplir le chauffage » ou « Laver le linge ».

L'utilisateur peut à tout moment consulter d'importantes données de fonctionnement comme par exemple la consommation d'eau par jour, semaine, mois ou année.

Créez votre propre scène d'eau désirée

Nouveau sur i-soft PRO : L'utilisateur a le choix entre 8 scènes d'eau prédéfinies ou alors il peut créer sa propre scène d'eau désirée. Ainsi l'adoucisseur s'adapte encore mieux aux habitudes et aux préférences de l'utilisateur.

L'EAU DÉSIRÉE DANS SA PERFECTION. DEPUIS 1936.

Sous réserve d'erreurs et de modification techniques.

JUDO FRANCE SARL
76 Rue de la Plaine des Bouchers
Technosud, F-67100 Strasbourg
Tél. 03.88.65.93.94
Fax 03.88.65.98.49
e-mail: info@judo.fr
www.judo.fr

JUDO Wasseraufbereitung GmbH,
Filiale BeNeLux
Avenue du Laerbeek, 72 A1
B-1090 Bruxelles
Tel. 02460 1288 · Fax 02461 1885
e-mail: info.benelux@judo.eu
www.judo.eu

MIX
Papier aus verantwortungsvollen Quellen
FSC®
FSC
www.fsc.org

1931522 · 052210 · JD · DHW