Instructions de montage et de service

– Traduction des instructions de service originales –

JAV 1" - 2" et JQV 2"

Unités mélangeuses automatiques JUDO

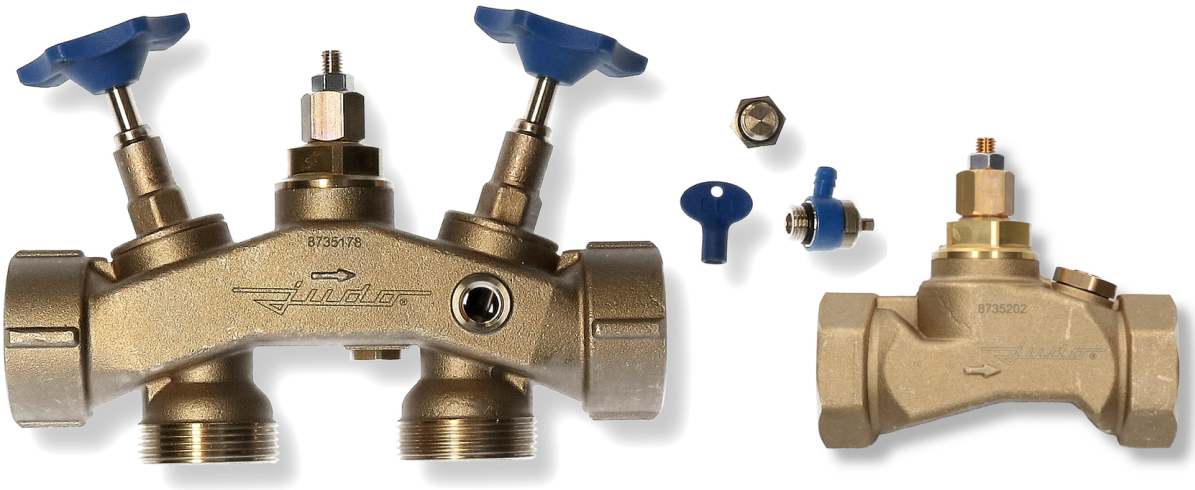

À remettre à l'exploitant.
À lire avant l'installation et la mise en service !
À conserver en vue d'une utilisation ultérieure !

03/2023 • 1703641

Table des matières

1 Concernant ces instructions de montage et de service ... 5
1.1 Validité de ces instructions de montage et de service ... 5
1.2 Garantie légale ... 5
2 Sécurité ... 6
2.1 Représentation des mentions d'avertissement ... 6
2.2 Représentation des pictogrammes ... 7
2.3 Consignes de sécurité générales ... 8
2.4 Consignes de sécurité pour les opérations mécaniques ... 9
2.5 Utilisation conforme ... 9
2.6 Obligations de l'exploitant ... 9
2.7 Transport ... 10
2.8 Élimination ... 10
2.8.1 Généralités ... 10
2.8.2 Élimination des déchets d'équipements ... 10
2.8.3 Emballage ... 10
3 Caractéristique du produit ... 11
3.1 Description ... 11
3.2 Fonctionnement normal / bypass ... 11
3.3 Principe de réglage du mélange pour toutes les séries ... 12
3.4 Caractéristiques techniques ... 12
3.5 Domaine d'application ... 12
3.6 Unité mélangeuse automatique avec raccord de vissage en S JAV 1" et JAV 1 ½" ... 13
3.6.1 Fonction JAV 1" et 1 ½" ... 13
3.6.2 Réglage JAV|1" et 1 ½" ... 13
3.6.3 Dimensions ... 14
3.6.4 Diagrammes de perte de pression JAV 1" et 1 ½" ... 14
3.6.5 Exemple d'installation JAV 1" et 1½" ... 15
3.7 Unité mélangeuse automatique JAV 1 ¼" et 2" ... 16
3.7.1 Fonction JAV 1 ¼" et JAV 2" ... 16
3.7.2 Réglage JAV 1 ¼" et JAV 2" ... 16
3.7.3 Dimensions ... 17
3.7.4 Diagrammes de perte de pression JAV 1 ¼" et 2" ... 17
3.7.5 Exemple d'installation JAV 1¼" et 2" ... 18
3.8 Unité mélangeuse automatique JQV 2" Quickset-V, avec kit de connexion rapide ... 18
3.8.1 Fonction JQV 2" ... 19
3.8.2 Réglage JQV 2" ... 19
3.8.3 Dimensions ... 19
3.8.4 Diagramme de perte de pression JQV 2" ... 20
3.8.5 Exemple d'installation JQV 2" ... 20
4 Notes ... 21
5 Notes ... 22
6 Notes ... 23
7 Contact ... 24

Préface

Chère cliente, cher client,

Nous vous remercions de la confiance que vous nous avez témoignée en achetant ce produit. Vous avez acquis un produit JUDO à la pointe du progrès technique.

Notre objectif est que vous soyez un client satisfait.
Nous sommes donc à votre disposition pour toute question relative à votre produit JUDO et au traitement des eaux en général. Vous pouvez vous adresser à nos commerciaux ou directement à notre usine à Winnenden ainsi qu'à notre filiale autrichienne ou à JUDO Wasseraufbereitung AG en Suisse (cf. , page 24).

Pour toute question, veuillez nous indiquer la désignation du modèle et le numéro de commande et de fabrication. Ces indications figurent sur la plaque signalétique de votre produit JUDO.

Chaque produit JUDO a été soigneusement contrôlé avant livraison. Si des difficultés survenaient cependant, veuillez vous adresser au service clientèle compétent.
Vous trouverez les coordonnées sur la dernière page de ce manuel.

JUDO Wasseraufbereitung GmbH
- Adresse physique -
Hohreuschstraße 39 - 41
D-71364 Winnenden
Tél. +49 (0)7195 / 692-0
info@judo.eu
www.judo.eu

Mentions légales / copyright

Tous droits réservés.

- Les présentes instructions reflètent l'état actuel à la date d'impression, sous réserve de modifications techniques dans le cadre du progrès technique -

Toute réimpression – même partielle – uniquement avec autorisation expresse.
Les marques mentionnées dans ce document sont des marques déposées protégées et enregistrées des détenteurs/propriétaires.

1 Concernant ces instructions de montage et de service

Les présentes instructions de montage et de service vous facilitent la prise en main de votre produit JUDO et son utilisation conforme aux fins auxquelles il est destiné.

Les instructions de montage et de service contiennent des remarques importantes à propos de l'utilisation conforme, rentable et sûre de votre produit ainsi que des remarques fondamentales à observer pendant l'installation, le fonctionnement et l'entretien. Le respect de ces remarques permet d'éviter des dangers, de réduire les coûts de réparation et d'augmenter la fiabilité ainsi que la longévité du produit.

Toutes les indications fournies sous forme de photos, cotes ou modèles étaient valables à la date d'impression. Nous nous réservons le droit d'apporter des modifications servant au progrès technique et au développement. Aucun droit de modèle et de produit ne peut être revendiqué.

REMARQUE

Les instructions de montage et de service doivent être disponibles en permanence et en bon état. Toutes les personnes en charge de l'installation, de la mise en service, de l'utilisation, de l'entretien, de la maintenance et des réparations du produit JUDO doivent disposer des qualifications requises et avoir été formées à cet effet !

Elles doivent attentivement lire et comprendre les présentes instructions de montage et de service et les instructions de montage et de service des autres appareils et installations !

1.1 Validité de ces instructions de montage et de service

Les présentes instructions de montage et de service s'appliquent aux modèles suivants :

Dénomination	Modèle	N° comm.
Unité mélangeuse automatique JUDO	JAV 1"	8735101
	JAV 1 ¼"	8735202
	JAV 1 ½"	8735178
	JAV 2"	8735102
	JQV 2"	8735271

Tableau 1 : Versions

1.2 Garantie légale

Tous les produits de l'entreprise JUDO Wasseraufbereitung GmbH sont fabriqués conformément aux règles techniques admises et soumis à un contrôle qualité étendu.
Si le produit devait néanmoins comporter des vices imprévus, une éventuelle prétention à la garantie légale peut uniquement être contrôlée à condition que

- le produit soit exclusivement employé dans le cadre de l'utilisation conforme et que les composants de l'installation n'aient pas été ouverts, manipulés ou traités d'une manière inappropriée quelconque,
- les dispositifs de protection employés n'aient pas été manipulés ou démontés,
- les conditions de service réelles correspondent aux spécifications techniques,
- l'inspection et la maintenance aient été réalisées conformément aux indications dans les instructions de montage et de service ainsi que conformément à la norme DIN EN 806-5:2012,
- les réparations aient exclusivement été réalisées avec des pièces de rechange JUDO d'origine,
- les opérations de maintenance et de réparation aient été réalisées par le service clientèle JUDO,
- l'installation soit utilisée par du personnel dûment formé ou qualifié appartenant au groupe cible,
- le procès-verbal de l'installation soit correctement tenu à jour (uniquement fourni avec certains produits ou installations).

2 Sécurité

Les mentions d'avertissement et consignes de sécurité, les panneaux des dangers résiduels et les pictogrammes attirent l'attention de l'utilisateur des instructions de service sur les dangers potentiels :

- Les mentions d'avertissement précèdent les actions dangereuses indiquées dans les instructions de service.
- Les remarques générales, les pictogrammes et les informations précèdent l'action ou les emplacements respectifs.
- Dans la mesure où des dangers résiduels subsistent, des panneaux des dangers résiduels sont apposés sur l'installation.

2.1 Représentation des mentions d'avertissement

Classes de danger

Quatre classes de danger sont employées dans les instructions de service. Elles identifient les dangers pour les personnes et les dommages matériels.
Les classes de danger sont indiquées par des pictogrammes et mots d'alerte. Lorsque plusieurs dangers peuvent survenir en même temps, plusieurs mentions d'avertissement distinctes se suivent. La classe de danger la plus élevée est alors nommée en premier.

Danger de dommages corporels

En vue de l'identification des dangers de dommages corporels, les mentions d'avertissement des classes de danger suivantes sont employées les instructions de service :

Classe		Couleur	Risque
	DANGER	Rouge de signalisation	La mention DANGER identifie un danger, qui provoque la mort ou de graves blessures s'il n'est pas évité.
	AVERTISSEMENT	Orange	La mention AVERTISSEMENT identifie un danger, qui peut provoquer la mort ou de graves blessures s'il n'est pas évité.
	PRUDENCE	Jaune	La mention PRUDENCE identifie un danger, qui peut provoquer des blessures s'il n'est pas évité.

Tableau 2 : Danger de dommages corporels

Danger de dommages matériels

En vue de l'identification des dangers de dommages matériels, la classe de danger suivante est employée dans les instructions de service :

Classe	Couleur	Risque
ATTENTION	Bleu	La mention ATTENTION identifie les mesures à prendre en vue de la prévention de dommages matériels.

Tableau 3 : Danger de dommages matériels

Remarques et informations générales

Pour attirer l'attention sur certains contenus, ceux-ci sont représentés sous forme de remarques ou d'informations :

Remarque

REMARQUE

Les remarques peuvent être disposées individuellement à l'emplacement respectif et attirent l'attention sur une information importante !

2.2 Représentation des pictogrammes

Pictogrammes de danger

Des pictogrammes de danger complètent les mentions d'avertissement de manière et renseignent à propos de la nature du danger. Il est possible de rencontrer les pictogrammes de danger suivants dans les instructions de service et sur l'installation :

Pictogramme	Déclaration de sécurité
	Symbole de danger général

Tableau 4 : Pictogrammes de danger

Pictogrammes d'obligation

Les pictogrammes d'obligation indiquent les mesures à prendre pour éviter le danger. Il est possible de rencontrer les pictogrammes d'obligation suivants dans les instructions de service et sur l'installation :

Pictogramme	Déclaration de sécurité	Pictogramme	Déclaration de sécurité
	Information		Observer les instructions de service

Tableau 5 : Pictogrammes d'obligation

Pictogrammes généraux

Les pictogrammes généraux fournissent des conseils et une assistance supplémentaire et clarifient certaines circonstances à l'emplacement concerné. Il est possible de rencontrer les pictogrammes généraux suivants dans les instructions de service et sur l'installation :

Pictogramme	Déclaration
	Convient uniquement à une utilisation dans des locaux fermés !

Tableau 6 : Pictogrammes généraux

2.3 Consignes de sécurité générales

AVERTISSEMENT

Il convient de s'abstenir de toute méthode de travail pouvant compromettre la sécurité !
Le non-respect des présentes instructions de montage et de service et des consignes de sécurité inhérentes est susceptible d'engendrer un danger aussi bien pour les personnes que pour le produit !

Les consignes de sécurité ne tiennent pas compte

- des aléas et des évènements pouvant intervenir durant l'installation, le service et la maintenance,
- des dispositions relatives à la sécurité spécifiques au site pour lesquelles la responsabilité de les faire respecter incombe à l'exploitant, y compris pour le personnel chargé du montage.

AVERTISSEMENT

Pour des raisons de sécurité, il est interdit de procéder soi-même à des transformations du produit ou de manipuler des !
En l'absence d'accord écrit du fabricant, ne procédez à aucune modification, ajout ou transformations pouvant affecter la sécurité !
Ne jamais retirer ou neutraliser les dispositifs de sécurité du produit en les modifiant !
Respectez absolument les consignes de sécurité des instructions de montage et de service, les prescriptions de sécurité supplémentaires de l'entreprise ou interentreprises restent applicables !
N'utilisez jamais le produit si les caches et couvercles de tous les composants correspondants ne sont pas tous correctement fermés !
Le bon fonctionnement du produit n'est garanti que si les composants et les pièces de rechange d'origine garantie sont utilisés dans la combinaison décrite dans ces instructions de montage et de service. Sinon, il y a risque de dysfonctionnement ou d'endommagement !
Les réparations sont strictement réservées au personnel qualifié dûment autorisé !
Tous les travaux sur les (éventuels) composants électriques du produit sont strictement réservés aux électriciens qualifiés et concessionnaires !
Les (éventuels) composants électriques du produit doivent être régulièrement contrôlés !
Resserrer immédiatement les raccords desserrés et remplacer immédiatement les composants défectueux du produit !

REMARQUE

Les instructions de montage et de service doivent être disponibles en permanence et en bon état sur le lieu d'installation du produit.
Observer également les instructions de montage et de service distinctes des composants du système et des autres appareils et installations !

REMARQUE

Toutes les personnes en charge du montage, de la mise en service, du maniement, de l'entretien et de la maintenance du produit doivent être qualifiées et formées à cet effet. Elles doivent avoir lu précisément ces instructions de montage et de service des composants du système et d'autres appareils et installations et les avoir comprises !

2.4 Consignes de sécurité pour les opérations mécaniques

ATTENTION

Avant les opérations de nettoyage, de maintenance ou de réparation, s'assurer que le produit n'est plus sous pression hydraulique !

REMARQUE

Ces activités sont strictement réservées au service clientèle JUDO et aux techniciens qualifiés, qui connaissent et comprennent le produit entier et son environnement technique !

2.5 Utilisation conforme

L'unité mélangeuse JUDO permet de mélanger de l'eau brute à l'eau adoucie dans les locaux sans danger d'explosion et en atmosphère non agressive et sans condensation dans le cadre des possibilités d'utilisation stipulées dans les présentes instructions de montage et de service.

Font également partie de l'utilisation prévue et conforme : la lecture de ces instructions de montage et de service, le respect de toutes les consignes et dispositions relatives à la sécurité qu'elles contiennent ainsi que la réalisation des opérations d'inspection et de maintenance aux intervalles prescrits.

ATTENTION

Les autres utilisations sont non conformes et ne sont pas autorisées !
JUDO Wasseraufbereitung GmbH ne répond pas des dommages qui en résulteraient.
L'exploitant assume l'intégralité des risques !

REMARQUE

Convient uniquement à une utilisation dans des locaux fermés !

2.6 Obligations de l'exploitant

L'exploitant assume la responsabilité pour l'exécution des obligations suivantes :

- Pendant l'exploitation du produit, observer les informations contenues dans les présentes instructions de service ainsi que les règles reconnues en matière de sécurité au travail. Cela s'applique par analogie à tous les composants et pièces interchangeables du produit.
- Observer les lois, directives et règlements applicables.
- L'installation ne doit être utilisée que conformément aux exigences et lorsqu'elle se trouve dans un état technique irréprochable.
- Pour pouvoir prétendre à la garantie légale, toute modification ou transformation du produit doit faire l'objet d'une autorisation explicite du fabricant et nécessite un contrôle et une documentation du point de vue de la sécurité technique.
- Le produit doit être protégé contre toute utilisation non autorisée.
- L'exploitation du produit est strictement réservée au personnel qualifié, qui possède impérativement les qualifications inhérentes.
- Les instructions de service doivent être disponibles dans leur intégralité à proximité du produit et être parfaitement lisibles.
- Le personnel doit connaître l'emplacement des instructions de service.
- Avant le début et la fin du service, il incombe de s'assurer de l'état irréprochable des équipements mécaniques et électriques du produit. En cas de détection de vices, y remédier, le cas échéant en consultant les instructions de service.
- Le procès-verbal de service, dans la mesure où celui-ci est nécessaire pour ce produit, doit correctement et régulièrement être mis à jour.

2.7 Transport

Pour le transport, observer les points suivants :

- Transporter avec précaution.
- Ne pas jeter/faire tomber.
- Ne pas transporter en cas de risque de gel.
- Protéger contre les poussières et impuretés grossières !

2.8 Élimination

2.8.1 Généralités

Des informations à propos des points de collecte et des organismes qui reprennent gratuitement les déchets d'équipements sont disponibles auprès de la mairie ou de l'administration municipale locale.

2.8.2 Élimination des déchets d'équipements

L'élimination réglementaire et la collecte distincte des déchets d'équipements permettent d'éviter une pollution de l'environnement et les troubles de la santé. Elles sont indispensables en vue de la réutilisation et du recyclage de déchets d'équipements.

Des informations détaillées à propos de l'élimination des appareils sont disponibles auprès de la mairie, de l'entreprise de collecte des déchets, du revendeur spécialisé auprès duquel vous avez acheté le produit ou de votre interlocuteur du service commercial ou du fabricant.

2.8.3 Emballage

Trier les constituants de l'emballage puis recycler séparément les différents matériaux !
Le carton est à recycler avec les vieux papiers, les films en plastique, le polystyrène et les autres matériaux synthétiques avec les déchets recyclables !

3 Caractéristique du produit

3.1 Description

Les unités mélangeuses sont des vannes mélangeuses à fonctionnement automatique conçues pour les adoucisseurs d'eau potable.
Indépendamment de la quantité prélevée et des variations de pression, l'unité mélangeuse maintient automatiquement la dureté résiduelle programmée pour l'eau mélangée à un niveau constant. La dureté résiduelle de l'eau mélangée ne doit être réglée qu'une seule fois, pendant le montage. En cas de modification notable de la dureté d'eau brute, par ex. car la compagnie de distribution d'eau fournit un autre type d'eau, un nouveau réglage de la station d'adoucissement nécessite bien sûr également un nouveau réglage de l'unité mélangeuse.

JAV 1" et JAV 1 ½"
Ces unités mélangeuses remplacent la conduite de dérivation (bypass) employée jusqu'à présent à installer sur site. En tant que robinets prêts au raccordement, elles se montent dans l'entrée et la sortie des adoucisseurs automatiques.

JAV 1 ¼" et 2"
Il s'agit d'une version conçue pour les installations à grande consommation d'eau.
Les unités mélangeuses se montent dans la conduite de dérivation.

3.2 Fonctionnement normal / bypass

Fonctionnement normal	Fonctionnement bypass
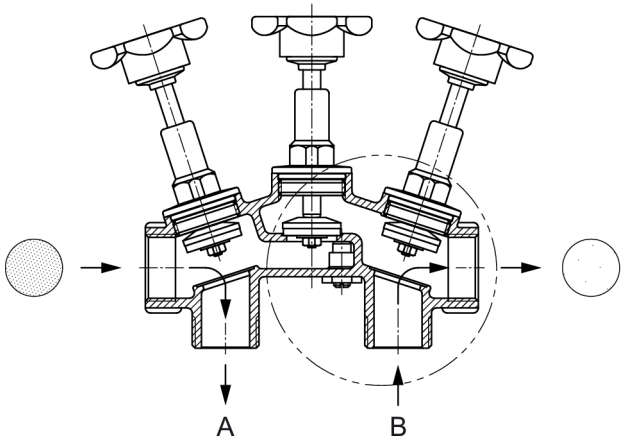	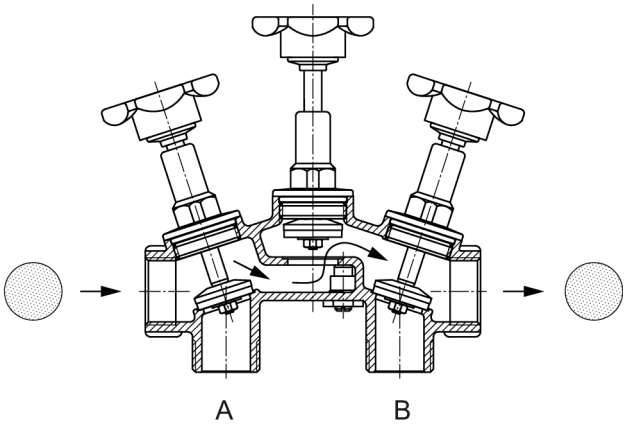
A = Entrée de l'adoucisseur B = Sortie de l'adoucisseur	
En fonctionnement normal, les vannes d'entrée et de sortie sont ouvertes jusqu'à la butée et la vanne de dérivation est fermée. Le fluide s'écoule de l'entrée d'eau vers « l'adoucisseur d'entrée ». Au terme du « traitement », le fluide rentre dans la vanne via « l'adoucisseur de sortie », pour la quitter à 0 °dH. Le degré de dureté habituellement utilisé est > 0 °dH. Cette dureté peut être ajustée grâce au dosage fin (mélange).	En fonctionnement bypass, les vannes d'entrée et de sortie sont fermées et la vanne de dérivation est ouverte. L'appareil connecté peut ainsi être retiré du robinet de raccordement universel pour être soumis aux opérations de nettoyage, de réparation ou de maintenance.

3.3 Principe de réglage du mélange pour toutes les séries

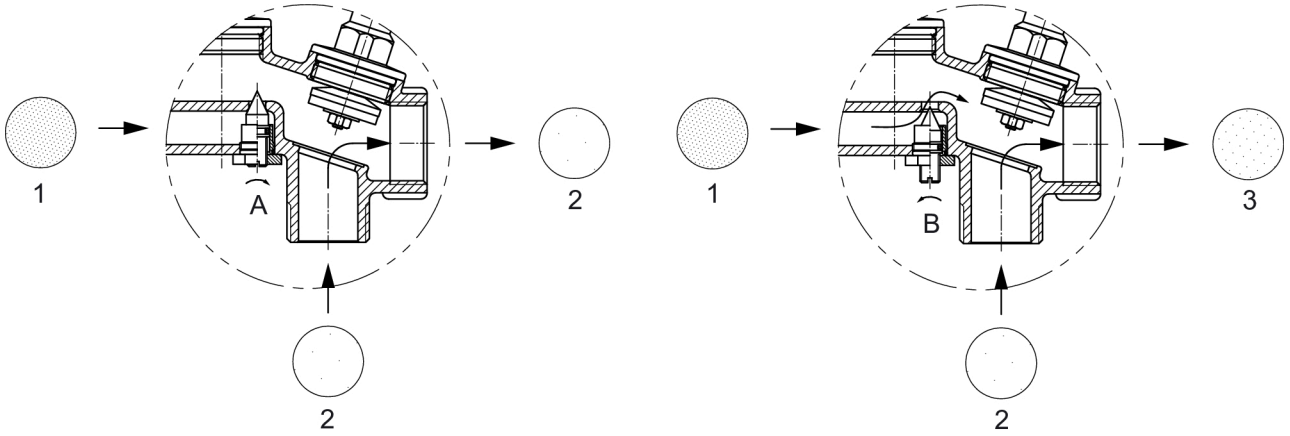

Fig. 1 : Schéma de principe JAV 1" et JAV 1 ½"

1	Eau brute	A	Vis de réglage fermée
2	0° dH	B	Vis de réglage ouverte
3	> 0° dH		

Tourner d'abord la vis de réglage à droite jusqu'à la butée (A). Ajuster ensuite cette vis de réglage (B) de manière à ce que la dureté d'eau industrielle souhaitée soit réglée à env. 10 à 20 % (en règle générale env. 300 l/h) de la consommation d'eau maximale. Si la dureté de l'eau est trop faible, tourner la vis de réglage vers la gauche. Si la dureté de l'eau est trop élevée, la tourner vers la droite.

Réglage spécifique des différentes unités mélangeuses cf. chapitre 3.6.2, Réglage JAV|1" et 1 ½" et chapitre 3.7.2, Réglage JAV 1 ¼" et JAV 2".

3.4 Caractéristiques techniques

- Pression de service max. 10 bar
- Température de service max. 90 °C
- Boîtier en étain conforme à la directive « Eau potable » (DIN 50930-6).
- Les matériaux en contact avec les fluides sont conformes aux directives de l'Office fédéral allemand de l'environnement
- Joint EPDM conforme aux exigences de la fiche de travail W270 du DVGW
- Poignée en plastique renforcé de fibres de verre

3.5 Domaine d'application

Adoucisseurs d'eau potable (niveau de pression PN 10) pour applications dans l'industrie, le commerce et la maison.

3.6 Unité mélangeuse automatique avec raccord de vissage en S JAV 1" et JAV 1 ½"

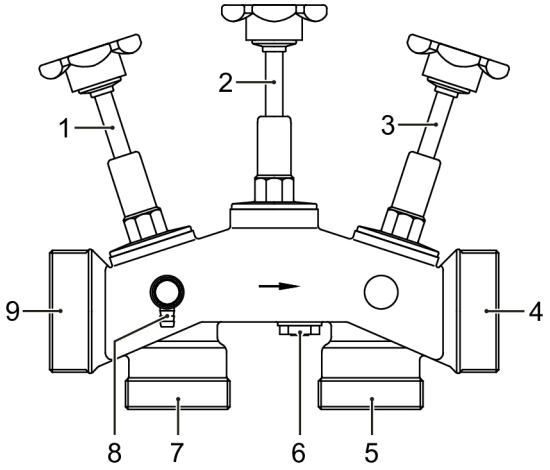

Fig. 2 : Vue d'ensemble JAV 1" et JAV 1 ½"

1	Vanne d'arrêt Entrée eau brute	6	Vis de réglage / vanne de dérivation
2	Vanne d'arrêt bypass	7	Raccord d'entrée de l'adoucisseur
3	Vanne d'arrêt à la sortie d'eau adoucie	8	Robinet de prélèvement d'échantillons
4	Sortie d'eau adoucie	9	Raccord d'entrée d'eau brute
5	Raccord de sortie de l'adoucisseur		

3.6.1 Fonction JAV 1" et 1 ½"

Lorsque la vanne d'arrêt est ouverte, l'eau brute entrante pénètre dans l'unité mélangeuse à travers le raccordement (9) puis dans la station d'adoucissement à travers le raccordement (7). L'eau adoucie à 0 °dH sort de la station d'adoucissement à travers le raccordement (5) puis s'écoule, lorsque la vanne d'arrêt est ouverte, dans la conduite d'eau à travers le raccordement (4). En cas de faible prélèvement d'eau, une certaine quantité d'eau brute est ajoutée, en fonction du réglage, à l'eau brute entièrement adoucie à travers la vanne de dérivation (6). En cas de prélèvement d'eau plus important, c.-à-d. à parti d'env. 300 l/h, la perte de pression de la station d'adoucissement entre le raccordement (9) et le raccordement (4) génère une pression différentielle, qui ouvre le cône de soupape de la vanne d'arrêt bypass (2), de telle sorte que, en fonction du réglage sélectionné, il est maintenant possible d'ajouter une quantité d'eau brute plus ou moins importante à l'eau adoucie.

3.6.2 Réglage JAV|1" et 1 ½"

Le réglage de la dureté résiduelle souhaitée (en général, 8,5 °dH) implique la réalisation d'un ajustage, en présence de conditions de service, en procédant de la manière suivante : La vanne principale (2) doit d'abord être fermée. Adapter ensuite la vanne de dérivation (6) de manière à obtenir la dureté d'eau potable souhaitée avec 10 à 20 % de la consommation max. d'eau (robinet d'admission ouvert / lavabo). En tournant ensuite la tige vers la gauche avec un débit d'env. 1.500 l/h (robinet d'admission ouvert / baignoire), la vanne principale (2) est ouverte jusqu'à ce que la dureté de l'eau souhaitée soit à nouveau disponible. Le réglage est terminé.
Lorsque les vannes d'arrêt sont fermées, la station d'adoucissement peut être démontée de l'unité mélangeuse en vue de sa réparation ou de sa révision générale. De l'eau brute non adoucie s'écoule alors vers la sortie d'eau (4) à travers le dispositif de dérivation. En raison du rétrécissement de la section de la conduite de dérivation, le débit ne correspond alors plus au diamètre nominal et est réduit en conséquence.

3.6.3 Dimensions

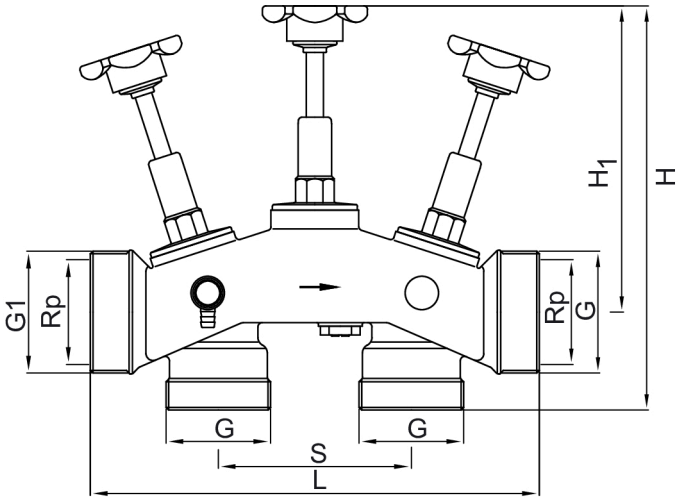

Fig. 3 : Dimensions

	G	G1	H	H1	Rp	S	L	Coeff. Kv
JAV 1"	1 ¼"	–	164 mm	124 mm	1"	86 mm	166 mm	12
JAV 1 ½"	1 ½"	–	166 mm		1 ½"		216 mm	20,7

Tableau 7 : Dimensions

3.6.4 Diagrammes de perte de pression JAV 1" et 1 ½"

JAV 1"	JAV 1 ½"
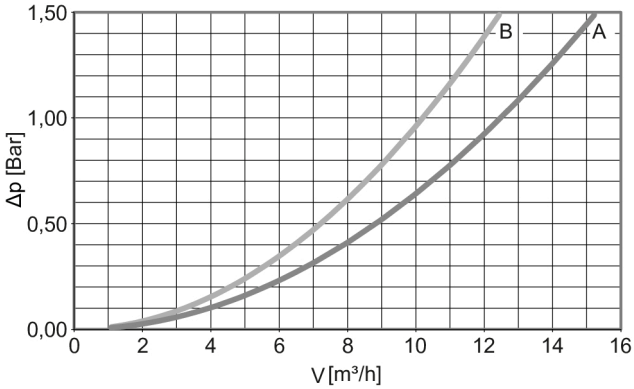	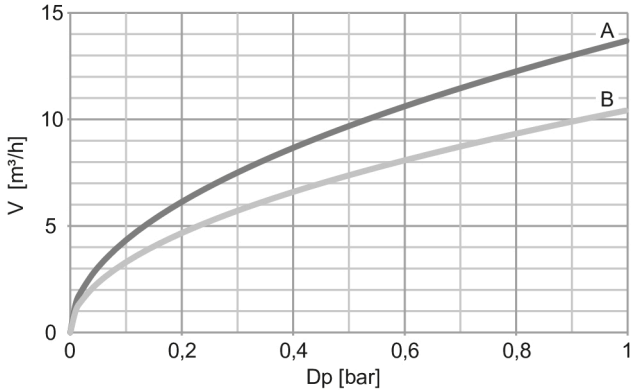

A = installation
B = bypass

3.6.5 Exemple d'installation JAV 1" et 1½"

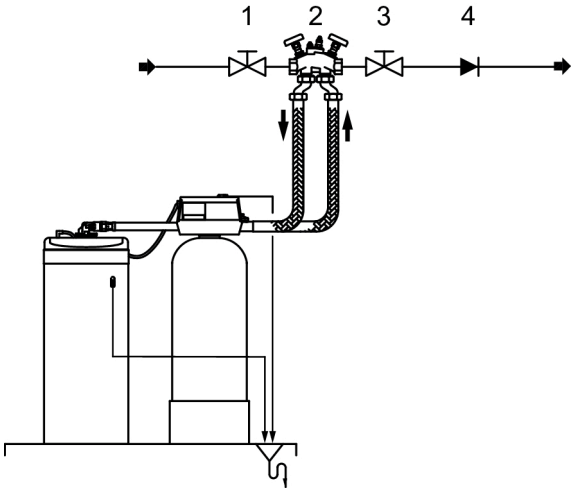

Fig. 4 : Exemple d'installation JM 4 D

1 Vanne d'arrêt à l'entrée d'eau dure
2 Unité mélangeuse automatique JUDO JAV 1" ou 1½"
3 Vanne d'arrêt à la sortie d'eau adoucie / mélangée
4 Clapet antiretour (sur site)

3.7 Unité mélangeuse automatique JAV 1 ¼" et 2"

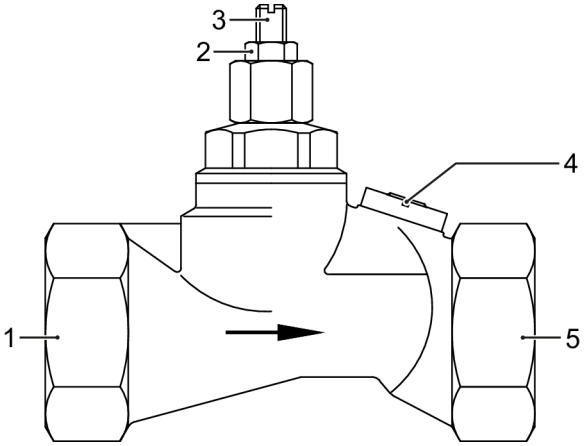

Fig. 5 : Vue d'ensemble unité mélangeuse JAV 1 ¼" et JAV 2"

1	Raccord d'entrée d'eau brute	4	Vanne de dérivation
2	Contre-écrou	5	Raccord de sortie d'eau du circuit
3	Vanne principale		

3.7.1 Fonction JAV 1 ¼" et JAV 2"

L'unité mélangeuse se monte sur la conduite de dérivation de la station d'adoucissement et l'eau brute y circule dans le sens de la flèche.
Cette eau brute est ajoutée à l'eau adoucie en provenance de la station d'adoucissement de manière à obtenir une certaine dureté d'eau mélangée. La quantité d'eau brute requise se règle sur l'unité mélangeuse, qui l'ajoute ensuite automatiquement avec le bon dosage, indépendamment de la consommation d'eau. En cas de faible prélèvement d'eau, une certaine quantité d'eau brute est ajoutée, en fonction du réglage, à l'eau adoucie uniquement à travers la vanne de dérivation (3). En cas de prélèvement d'eau plus important, la perte de pression de la station d'adoucissement génère une pression différentielle, qui ouvre le cône de soupape, de telle sorte que, en fonction du réglage sélectionné, il est maintenant possible d'ajouter une quantité d'eau brute plus ou moins importante à l'eau adoucie.

3.7.2 Réglage JAV 1 ¼" et JAV 2"

Le réglage de la dureté de l'eau souhaitée (en général, 8,5 °dH) implique la réalisation d'un ajustage, en présence de conditions de service, en procédant de la manière suivante : D'abord fermer la vanne principale (3) en dévissant le contre-écrou (2) puis en vissant à fond la tige dans le boîtier. Adapter ensuite la vanne de dérivation (4) jusqu'à obtenir la dureté de l'eau souhaitée avec 10 à 20 % de la consommation d'eau max.). En tournant ensuite la tige vers la gauche avec une consommation max. d'eau, la vanne principale (3) est ouverte jusqu'à ce que la dureté de l'eau souhaitée soit à nouveau disponible. Le réglage est terminé dès que le contre-écrou (2) est serré.

3.7.3 Dimensions

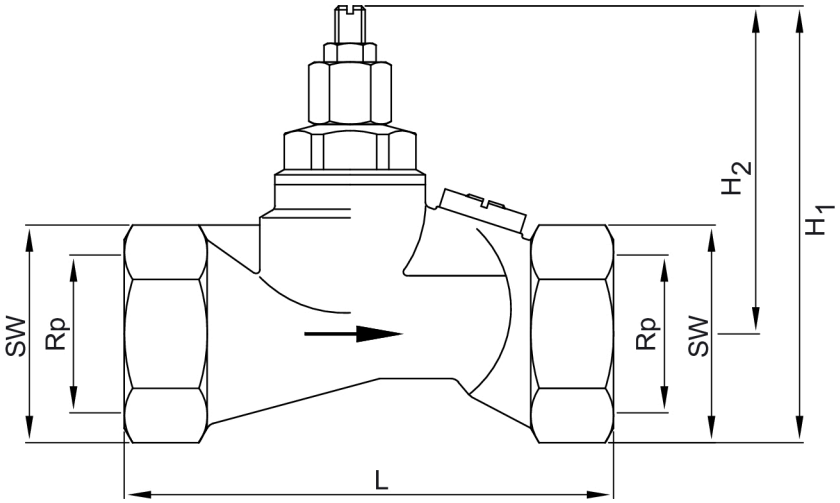

Fig. 6 : Dimensions

	SW	Rp	L	H1	H2	Coeff. Kv
JAV 1 ¼"	50	1 ¼	130	115	88	10,2
JAV 2"	72	2	145	132	93	–

Tableau 8 : Dimensions

3.7.4 Diagrammes de perte de pression JAV 1 ¼" et 2"

JAV 1 ¼"	JAV 2
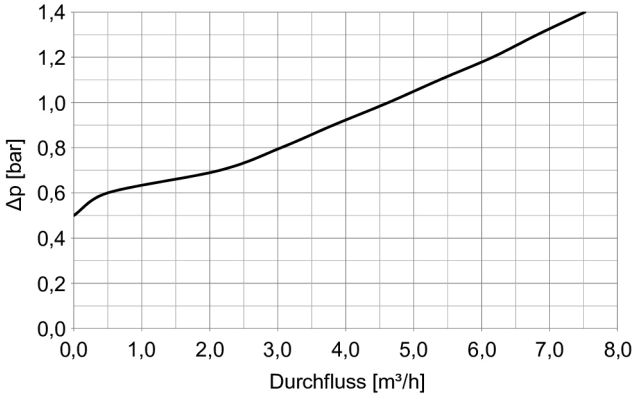	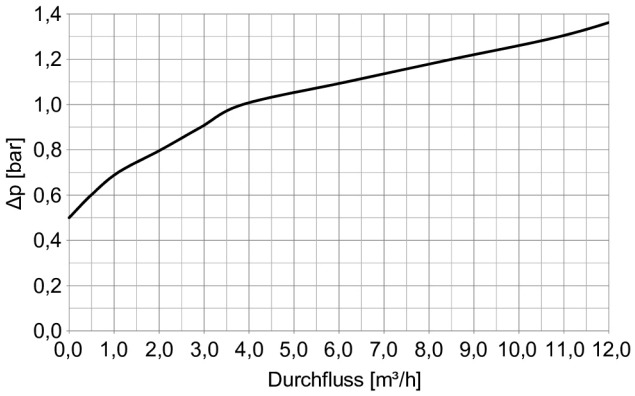

3.7.5 Exemple d'installation JAV 1¼" et 2"

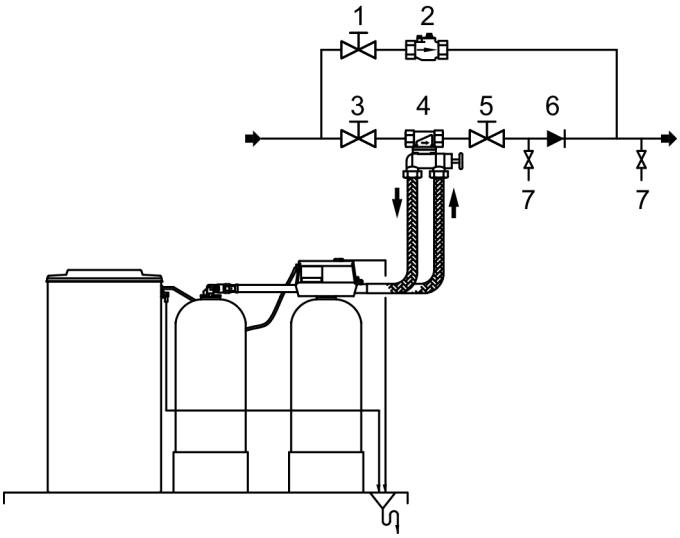

1 Vanne d'arrêt en amont de l'unité mélangeuse
2 Unité mélangeuse automatique JUDO JAV 1¼" ou 2"
3 Vanne d'arrêt à l'entrée d'eau dure
4 Kit de montage rapide JUDO QUICKSET-U JQU 1¼ », avec bride JQE 1¼" et vanne de dérivation
5 Vanne d'arrêt à la sortie d'eau adoucie
6 Clapet antiretour (sur site)
7 Robinet de prélèvement d'échantillons

Fig. 7 : Exemple d'installation JM 2-D

3.8 Unité mélangeuse automatique JQV 2" Quickset-V, avec kit de connexion rapide

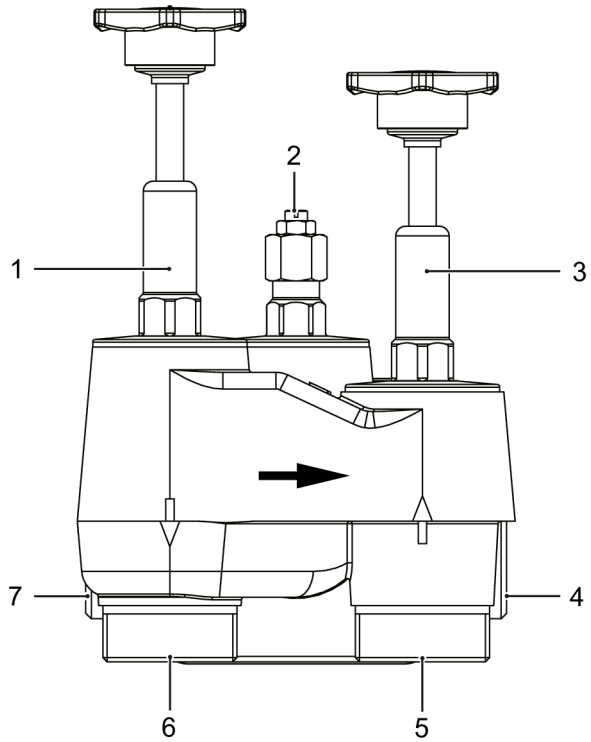

Fig. 8 : Vue d'ensemble JQV 2"

1 Vanne d'arrêt Entrée eau brute
2 Vanne d'arrêt bypass
3 Vanne d'arrêt à la sortie d'eau adoucie
4 Sortie d'eau adoucie
5 Raccord de sortie de l'adoucisseur
6 Raccord d'entrée de l'adoucisseur
7 Raccord d'entrée d'eau brute

Un adaptateur fait partie de la livraison de la vanne de mélange JQV 2"

Dénomination	Modèle	N° comm.
Adaptateur JUDO 2 -> 2 ⅜ "	Raccord à vis 2"	2250125

Tableau 9 : Adaptateur fourni

3.8.1 Fonction JQV 2"

Lorsque la vanne d'arrêt est ouverte, l'eau brute entrante pénètre dans l'unité mélangeuse à travers le raccordement (7) puis dans la station d'adoucissement à travers le raccordement (6). L'eau adoucie à 0 °dH sort de la station d'adoucissement à travers le raccordement (5) puis s'écoule, lorsque la vanne d'arrêt est ouverte, dans la conduite d'eau à travers le raccordement (4). En cas de faible prélèvement d'eau, une certaine quantité d'eau brute est ajoutée, en fonction du réglage, à l'eau brute entièrement adoucie à travers la vanne de dérivation (2). En cas de prélèvement d'eau plus important, c.-à-d. à parti d'env. 300 l/h, la perte de pression de la station d'adoucissement entre le raccordement (7) et le raccordement (4) génère une pression différentielle, qui ouvre le cône de soupape de la vanne d'arrêt bypass (2), de telle sorte que, en fonction du réglage sélectionné, il est maintenant possible d'ajouter une quantité d'eau brute plus ou moins importante à l'eau adoucie.

3.8.2 Réglage JQV 2"

Le réglage de la dureté résiduelle souhaitée (en général, 8,5 °dH) implique la réalisation d'un ajustage, en présence de conditions de service, en procédant de la manière suivante : La vanne principale (2) doit d'abord être fermée. Adapter ensuite la vanne de dérivation (6) de manière à obtenir la dureté d'eau potable souhaitée avec 10 à 20 % de la consommation max. d'eau (robinet d'admission ouvert / lavabo). En tournant ensuite la tige vers la gauche avec un débit d'env. 1.500 l/h (robinet d'admission ouvert / baignoire), la vanne principale (2) est ouverte jusqu'à ce que la dureté de l'eau souhaitée soit à nouveau disponible. Le réglage est terminé. Lorsque les vannes d'arrêt sont fermées, la station d'adoucissement peut être démontée de l'unité mélangeuse en vue de sa réparation ou de sa révision générale. De l'eau brute non adoucie s'écoule alors vers la sortie d'eau (4) à travers le dispositif de dérivation. En raison du rétrécissement de la section de la conduite de dérivation, le débit ne correspond alors plus au diamètre nominal et est réduit en conséquence.

3.8.3 Dimensions

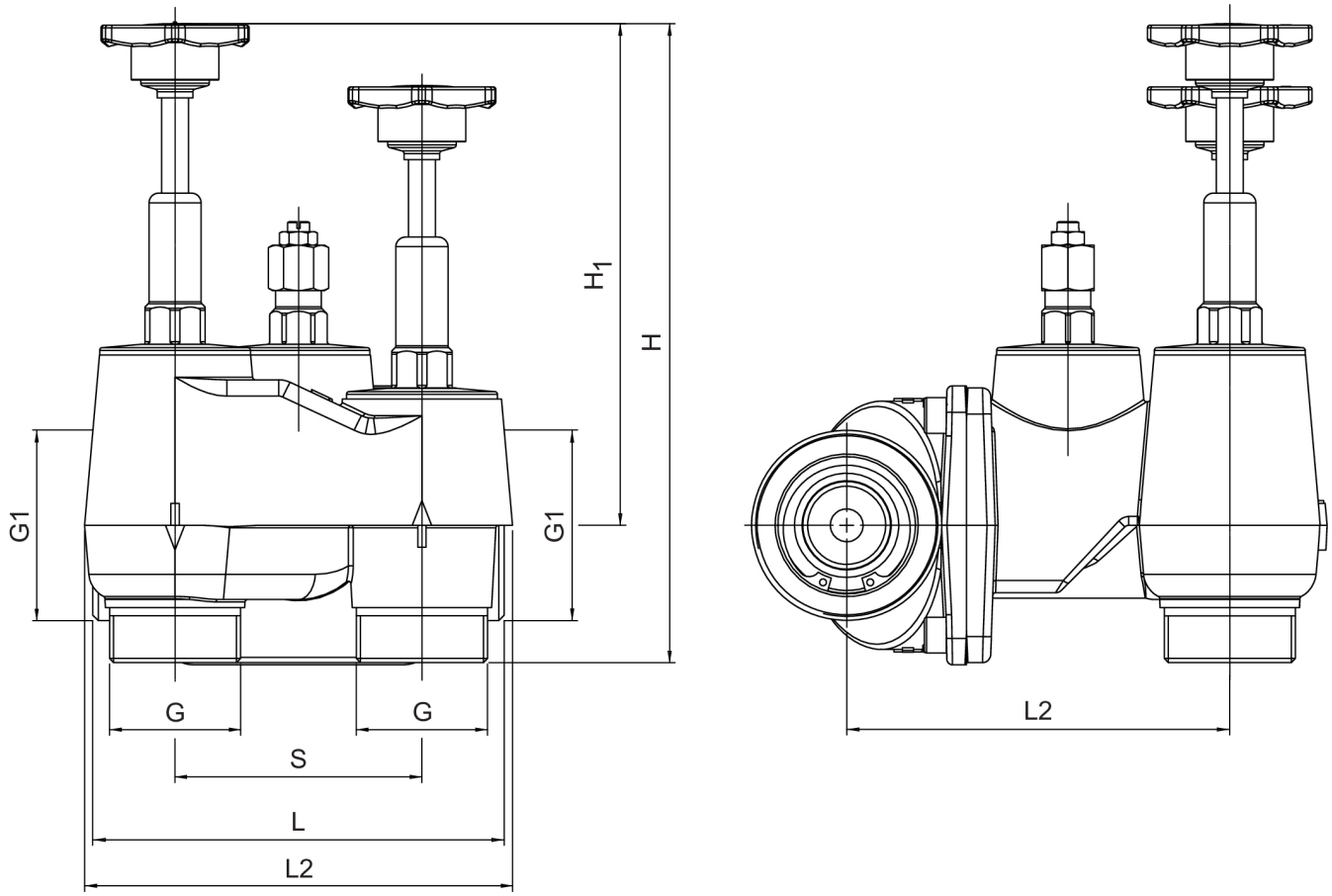

Fig. 9 : Dimensions

	G	G1	S	H	H1	L	L1	L2	Coeff. K_V
JQV 2"	1 ½	2 ⅜	90	234	234	150	139	156	23,7

3.8.4 Diagramme de perte de pression JQV 2"

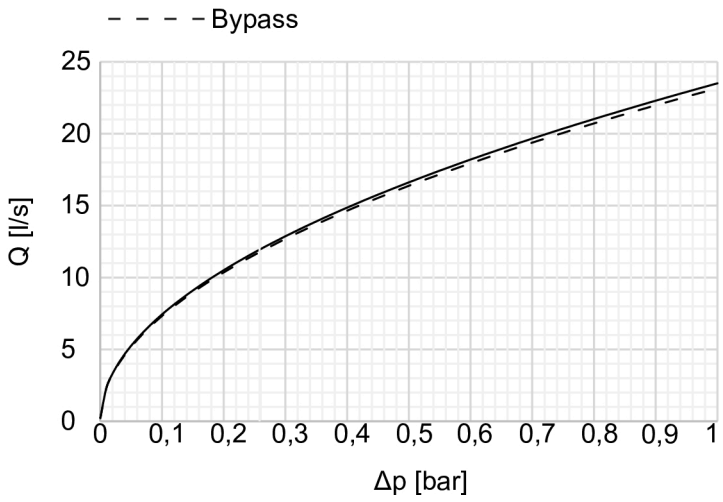

Fig. 10 : Diagramme de perte de pression JQV 2"

3.8.5 Exemple d'installation JQV 2"

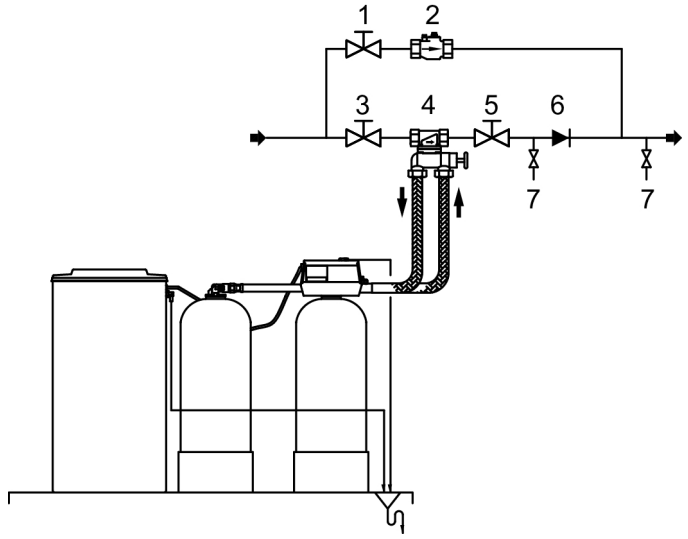

1 Vanne d'arrêt en amont de l'unité mélangeuse
2 Unité mélangeuse automatique JUDO JQV 2"
3 Vanne d'arrêt à l'entrée d'eau dure
4 Kit de montage rapide JUDO QUICKSET-U JQU 2", avec JQE 2" et vanne de dérivation
5 Vanne d'arrêt à la sortie d'eau adoucie
6 Clapet antiretour (sur site)
7 Robinet de prélèvement d'échantillons

Fig. 11 : Exemple d'installation JM 2-D

4 Notes

Dessin

5 Notes

Dessin

6 Notes

Dessin

7 Contact

JUDO Wasseraufbereitung GmbH
- Adresse physique -
Hohreuschstraße 39 - 41
D-71364 Winnenden
Tél. +49 (0)7195 / 692-0
info@judo.eu
www.judo.eu

JUDO Wasseraufbereitung AG
- Filiale Suisse -
Industriestrasse 15
CH-4410 Liestal
Tél. +41 (0)61 906 40 50
info@judo-online.ch
www.judo-online.ch

JUDO France S.à.r.L
- Filiale France -
76 Rue de la Plaine des Bouchers (Technosud)
F-67100 Strasbourg
Tél. +33 (0)3 88 65 93 94
info@judo.fr
www.judo.fr

JUDO Wasseraufbereitung GmbH
- Filiale Autriche -
Josef-Sandhofer-Strasse 15
A-2000 Stockerau
Tél. +43 (0)22 66 / 6 40 78
info@judo-online.at
www.judo-online.at

JUDO Wasseraufbereitung GmbH
- Filiale BeNeLux -
Laarbeeklaan-Av. du Laerbeek 72 A1
B-1090 Brussel-Bruxelles
Tél. +32 (0)24 60 12 88
info.benelux@judo.eu
www.judo.eu

Installateur :