JUDO OXIDOS

TRINKWASSER-HYGIENE

IN DER GEBÄUDETECHNIK

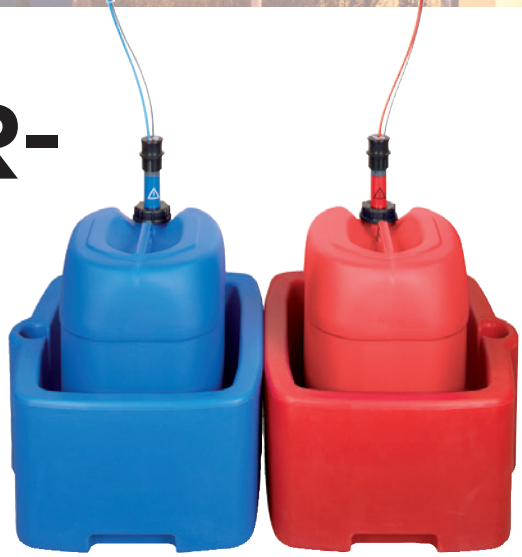

STÄNDIGE KEIMSCHUTZ-PROPHYLAXE IM EINKLANG MIT DER TRINKWASSERVERORDNUNG

Ausführung: Kompaktanlage zur Aufbereitung von Chlordioxidlösungen aus Natriumchlorit und verdünnter Salzsäure; Vorlagebehälter mit eingebauter Niveausteuerung; Präzisionsdosiertechnologie, optimale Komponentenmischung für vollständige chemische Reaktion, sowie modernste Steuerungselektronik; gesamtes System über Absorptionseinheit atmosphärisch geschlossen; sämtliche Bedien- und Kontrollinstrumente, sowie sensible und wartungsrelevante Teile leicht zugänglich auf der Gerätefront angeordnet. Abdosiereinheit durch aufgebaute Membrandosierpumpe mit Schrittmotor, selbstansaugend, Dosiervolumen schrittweise einstellbar, Kontaktwasserzähler, Gebindesaugstück mit Trockenlaufschutz; Heißwasserimpfstelle R ½" aus PVDF mit 5 m Dosierschlauch (PTFE), Sicherheitsüberströmventil, Netzanschluss 230 V/50 Hz. Ausgang für potenzialfreie Sammelstörmeldung (Signalübertragungskabel erforderlich). Komplett vormontierte Gesamteinheit mit integrierter Sicherheitswanne zur geschützten Aufstellung am Dosierort; optionale Online-Messtechnik verfügbar.

Mit Chlordioxid gegen Biofilme

Nach der Trinkwasserverordnung müssen gewisse Grenzwerte an den Zapfstellen eingehalten werden und die Keimzahlen dürfen eine bestimmte Menge nicht überschreiten.

JUDO OXIDOS sorgt mit Chlordioxid effizient und dauerhaft für Keimfreiheit. Vorhandener Biofilm wird abgebaut und eine Neubildung vermieden.

JUDO OXIDOS Chlordioxid-Erzeugungs- und Dosieranlage

Anlage zur Erzeugung von dosierfertiger Chlordioxidlösung nach dem Chlorit-Salzsäureverfahren gemäß DVGW W 224; einschl. mengenproportionaler Dosierung in Trink- und Brauchwassersysteme.

Aufgeführt in der Liste der Aufbereitungsstoffe und Desinfektionsverfahren gemäß § 11 Trinkwasserverordnung

TRINKWASSERHYGIENE – WIRTSCHAFTLICH UND SICHER

Vorteile auf einen Blick:

- ✓ **Kompaktes System:** OXIDOS kann auch bei wenig Platz installiert werden, da die Bedienung und Wartung vollständig von der Frontseite aus erfolgt.
- ✓ **Geringe Betriebskosten:** Dank der intelligenten Methode zur Herstellung von Chlordioxid kommt OXIDOS mit einem minimalen Bedarf an Chemikalien aus und spart so im Vergleich zu anderen Systemen bis zu 40 % Kosten.
- ✓ **Stabile Produktlösung:** Die Produktlösung mit einer Chlordioxidkonzentration von 2 g/l (2000 ppm) ist stabil und über mehrere Tage lagerfähig. Durch die geringe Konzentration ist die Lösung sicher zu handhaben.
- ✓ **Robuster Aufbau:** Der Aufbau der OXIDOS bringt ein hohes Maß an Zuverlässigkeit im Betrieb und senkt die Wartungskosten. Zudem sorgt die neu konzipierte Steuerung für eine einfache und komfortable Bedienung und erlaubt einen weiten Einsatzbereich zur diskreten Desinfektion in Trinkwasser-Installationen.
- ✓ **Messwerterfassung:** Eine Chlordioxid-Kontrollmessung (nach deutscher Trinkwasserverordnung vorgeschrieben) kann einfach nachgerüstet werden.

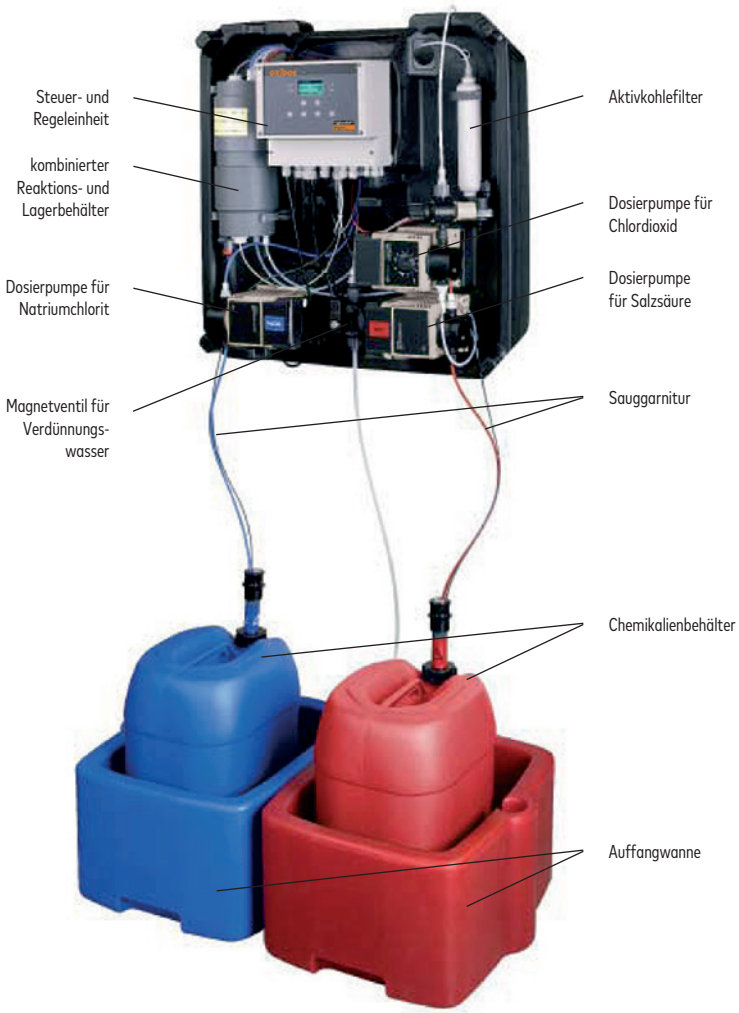

Effektivitätsdiagramm

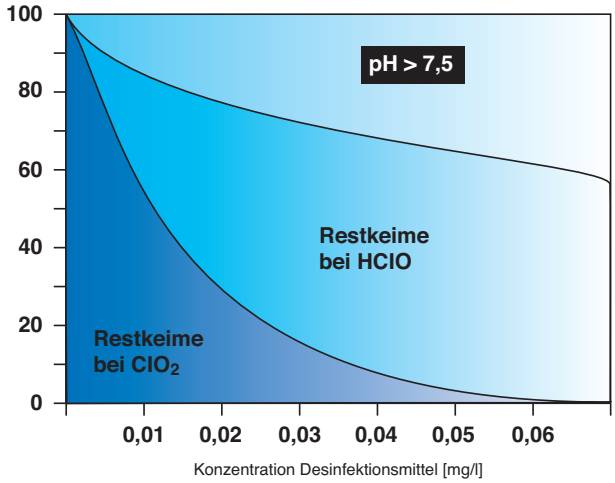

MIT JUDO ANLAGENTECHNIK IST TRINKWASSERHYGIENE PLANBAR

Einbaumaße

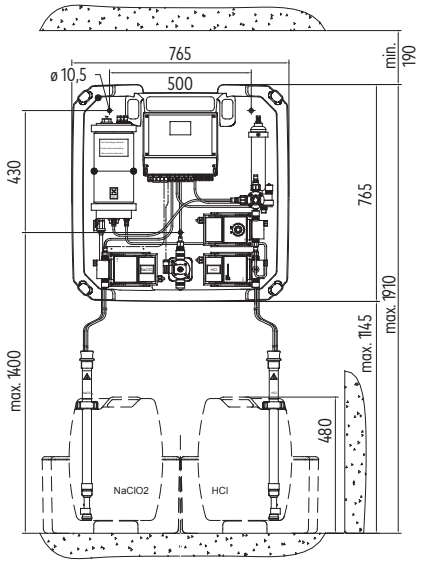

Einbaubeispiel Warmwassersystem

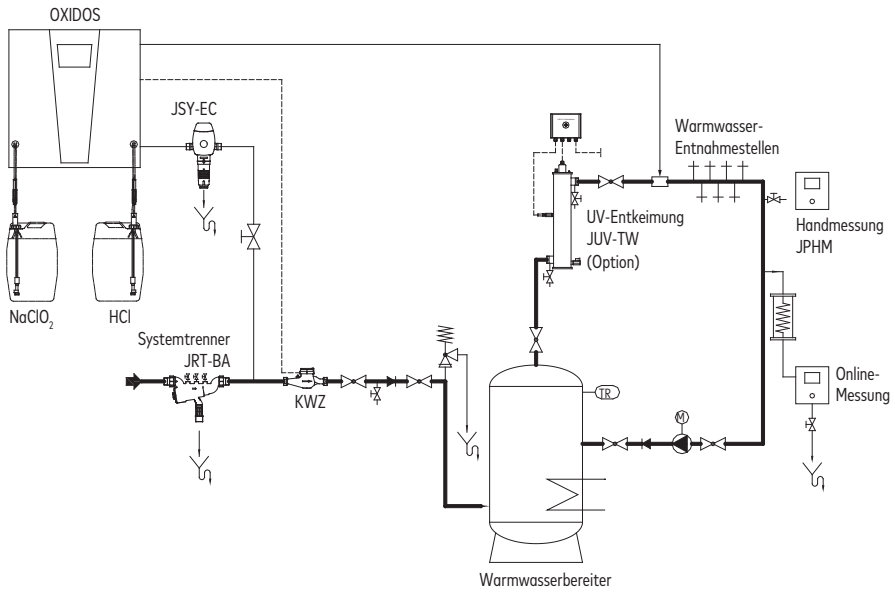

JUDO OXIDOS Chlordioxid Erzeugungs- und Dosieranlage					
Modell	JCED-HC 5	JCED-HC 10	JCED-HC 20	JCED-HC 30	JCED-HC 100
Dauerdurchfluss Q_3 m³/h	4	10	16	25	63
Überlastdurchfluss Q_4 m³/h	5	12,5	20	30	78,75
Mindestdurchfluss Q_1 m³/h	0,05	0,125	0,4	0,6	1,58
Druckverlust bei Dauerdurchfluss Q_3 bar	0,45	0,7	0,5	0,4	0,4
Impulsfolge Liter	0,5	1,0	2,5	2,5	5,0
Rohranschluss Zoll / mm	¾"	1"	1½"	DN 50	DN 80
Dosierpumpe Typ	6D-10	6D-10	6D-10	6D-10	6D-10
Gegendruck max. bar	10	10	10	10	10
Chlordioxid-Produktion pro Stunde g/h	5	5	5	5	5
Dosierleistung max . l/h	6,0	6,0	6,0	6,0	6,0
Impfstellenanschluss Zoll	½"	½"	½"	½"	½"
Spannungsversorgung	230 V / 50 Hz	230 V / 50 Hz	230 V / 50 Hz	230 V / 50 Hz	230 V / 50 Hz
Einbaumaße Breite x Tiefe x Höhe mm	765 x 328 x 1.910	765 x 328 x 1.910	765 x 328 x 1.910	765 x 328 x 1.910	765 x 328 x 1.910
Bestellnummer	8330102	8330103	8330104	8330105	8330106

Wasser-Aufbereitung

JUDO Wasseraufbereitung GmbH
Postfach 380 · D-71351 Winnenden
Tel. 07195 692 - 0
Fax 07195 692 - 110
Kundendienst: Fax 07195 692 588
E-Mail: info@judo.eu · www.judo.eu

JUDO Wasseraufbereitung AG
Industriestrasse 15 · CH-4410 Liestal
Tel. 061 9064050
Fax 061 9064059
E-Mail: info@judo-online.ch
www.judo-online.ch

JUDO Wasseraufbereitung GmbH
Josef-Sandhofer-Straße 15
A-2000 Stockerau
Tel. 02266 64078
Fax 02266 64079
E-Mail: info@judo-online.at
www.judo.eu

Qualitätsmanagement ISO 9001 DEKRA zertifiziert

Irrtum und technische Änderungen vorbehalten

1931050 · 021911 · JD · BE